Website: http://www.allimagetool.com

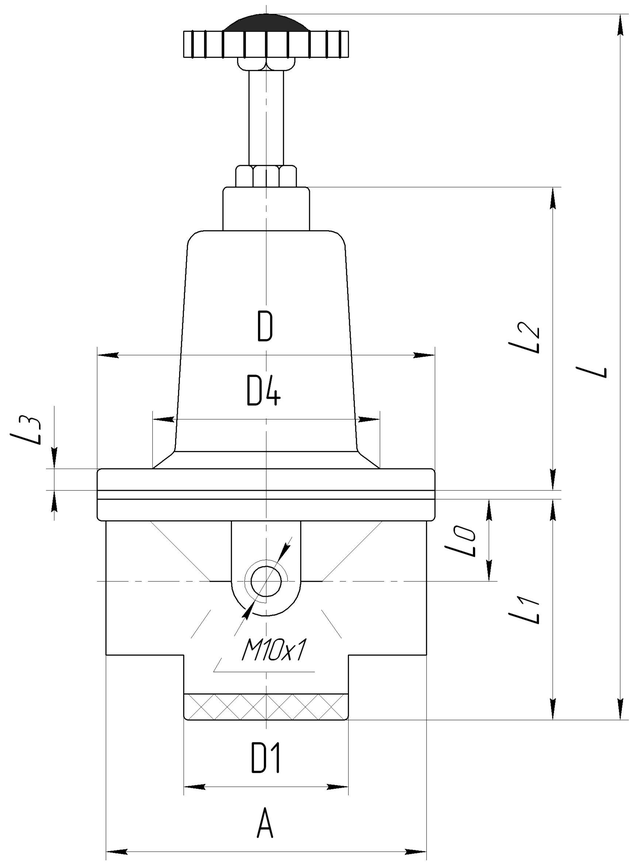

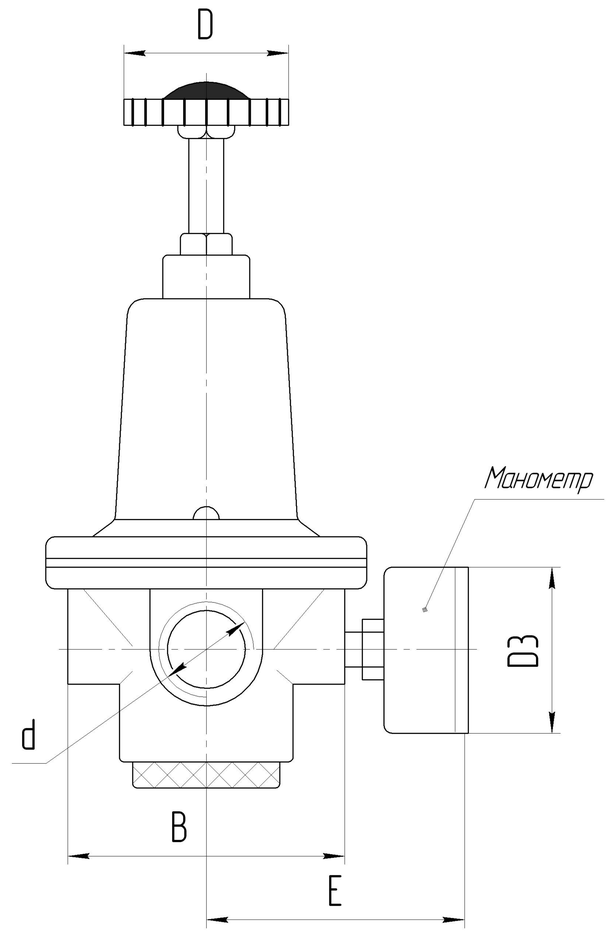

Тип	d	A	B	D	D1	D2	D3	D4	L0	L1	L2	L3	E	Lmax
П-КРМ122-6	G1/4	74	64	⌀ 80	⌀ 34	⌀ 60	⌀ 58	⌀ 60	16	52	69	8	80	173
П-КРМ122-12	G3/8	74	64	⌀ 80	⌀ 34	⌀ 60	⌀ 58	⌀ 60	16	52	69	8	80	173
П-КРМ122-16	G1/2	74	64	⌀ 80	⌀ 44	⌀ 60	⌀ 58	⌀ 60	21	58	69	8	80	181
П-КРМ122-20	G3/4	109	113	⌀ 120	⌀ 60	⌀ 90	⌀ 58	⌀ 90	30	78	108	9	100	250
П-КРМ122-25	G1	109	113	⌀ 120	⌀ 60	⌀ 90	⌀ 58	⌀ 90	30	78	108	9	100	250
П-КРМ122-40	G1 1/2	136	104	⌀ 120	⌀ 60	⌀ 90	⌀ 58	⌀ 90	40	100	108	9	100	280